Sana

JUICER BY Omega

Sana Juicer EUJ-707

Instructions importantes de sécurité

1. Lire attentivement toutes les instructions contenues dans ce mode d'emploi.
2. Ne jamais immerger le bloc moteur de cet extracteur de jus dans l'eau ni dans un autre liquide, pour éviter tout risque d'électrocution. Ne jamais toucher l'extracteur avec les mains humides, pour éviter tout risque de choc électrique ou de dommages à l'extracteur.
3. Cet appareil n'est pas destiné à être utilisé par les personnes (y compris les enfants) dont les capacités physiques , sensorielles ou mentales sont réduites. Si celles-ci utilisent l'appareil malgré tout, ou que l'appareil est utilisé en leur présence, il est nécessaire de les surveiller attentivement.
4. Avant un arrêt prolongé, avant l'assemblage ou le désassemblage de l'appareil ou avant tout nettoyage débrancher toujours le cordon d'alimentation électrique.
5. Ne pas toucher les parties mobiles de l'extracteur.
6. Si vous constatez que le cordon d'alimentation ou la prise électrique sont endommagés ou que l'exctracteur ne fonctionne pas correctement, est autrement endommagé ou est tombé par terre, adressez-vous à votre vendeur ou à un centre de réparation agréé.
7. L'utilisation des pièces de rechange ou d'accessoires autres que ceux qui sont reccommandés par le fabricant peut être cause d'incendie, de choc électrique ou d'autres blessures.
8. Ne jamais laisser les cordons d'alimentation pendre au-dessus du bord de la table ou de toute autre plan de travail.
9. Lorsque l'appareil est en fonctionnement, vérifier toujours que le loquet de sécurité rotatif se trouve en position bloquée.
10. Après chaque extraction tourner l'interrupteur principal dans la position OFF. Avant d'ouvrir l'extracteur attendez toujours que le moteur s' arrête.
11. Lorsque l'appareil est en fonctionnement n'introduisez jamais d' objets étrangers dans le goulot de remplissage. Si le goulot est obstrué par les aliments, débloquez le à l'aide du poussoir ou à l'aide d'un long morceau de fruit ou légume. Si cette opération ne suffit par pour dégager le goulot de remplissage, arrêter l'extracteur de jus, démonter le et nettoyer à la main.
12. Ne sortez jamais la fiche de la prise en tirant sur le cordon, saisissez toujours la fiche elle-même.
13. Avant de brancher l'extracteur de jus de la prise murale vérifier que tous les éléments de commande sont arrêtés.

SANA Juicer by Omega EUJ-707

Cet extracteur de jus puissant à vis unique est fabriqué à partir de matériau x de qualité alimentaire sans effets nocifs sur la santé.

L'extracteur de jus Sana Juicer by Omega EUJ-707 fonctionne à basse vitesse 63-75 rév. / min, ce qui assure une extraction délicate des produits tout en maintenant leur goût naturel et leur valeur nutritionnelle.

L'extracteur de jus Sana Juicer est facile à assembler et désassembler ce qui permet un nettoyage facile et rapide. L'extracteur de jus Sana Juicer vous garantit une utilisation durable et sans problèmes.

Extracteur multifonction

1. **Extraction de jus de fruits**
   L'extracteur de jus fonctionne avec un excellent rendement sur toute sorte de fruits couramment disponibles tels que les pommes, poires, agrumes, raisins, kiwis, etc.
2. **Extraction de jus de légumes**
   L'extracteur de jus fonctionne avec un excellent rendement sur toute sorte de légumes couramment disponibles y compris le céleri, carottes, poivrons, radis ou chou sans détruire les éléments nutritifs et leurs saveurs naturelles. C'est la conservation du goût naturel et la teneur élevée d'éléments nutritifs qui représentent le plus grand avantage de cette technologie unique d'extraction du jus.
3. **Extraction de jus de pousses et de fanes de végétaux**
   Avec le Sana Juicer vous pouvez extraire le jus de pousses de céréales, feuilles d'aloès et d'autres parties de nombreuses espèces végétales. Profitez du meilleur de ce que la nature a à nous offrir sous la forme de diverses produits dans un état purement naturel. Faites votre propre jus plein d'éléments nutritifs et de vitamines.
4. **Autres possibilités de traitement des aliments**
   L'extracteur de jus Sana Juicer est capable de traiter également d'autres végétaux comme l'ail, oignon, gingembre et bien d'autres espèces y compris les herbes et les épices tout en préservant leur goût naturel et leur valeur nutritionnelle. Avec un embout approprié il est possible de préparer facilement et rapidement des bouillies pour les enfants et les personnes agés de la famille.
5. **Fabrication de pâtes**
   Avec un embout à pâte vous pouvez fabriquer des nouilles fraîches en une minute (p. 9)
6. **Homogénéisateur**
   Il prépare des desserts surgelés frais (p. 11-13), des beurres de noix (p. 14) et des plats naturels pour enfants (p. 15).
7. **Fonction moulin à café**
   Il peut aussi moudre le café (p. 17).

Contenu de l'emballage

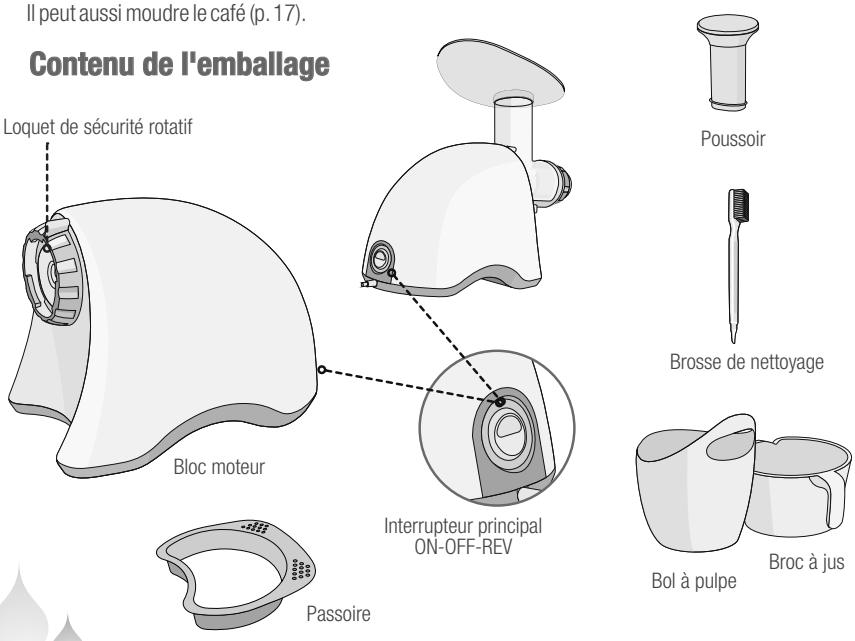

Pièces pour extraction de jus

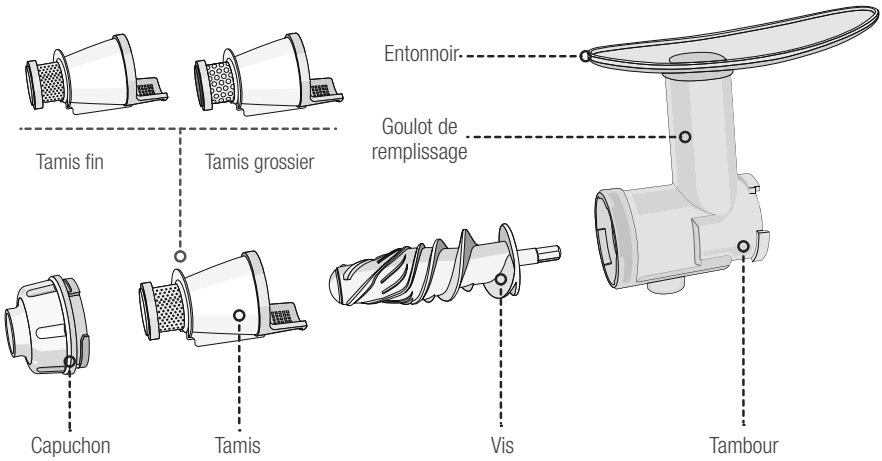

Elements pour autres préparation

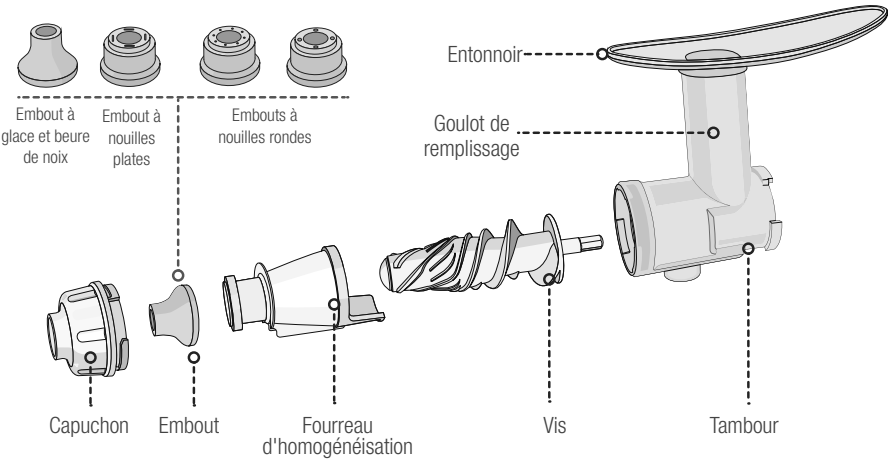

Utilisation

Extraction de jus des fruits et légumes
Extraction des pousses et fanes de végétaux
Fabrication de pâtes
Fabrication des aliments pour bébés et des sorbets.

Spécifications techniques

Nom du modèle	SANA Juicer by Omega EUJ-707
Dimensions	Longueur: 420 mm
	Largeur: 170 mm
	Hauteur: 330 mm
Poids	5,7 kg
Voltage	230 V / 50 Hz (200 W)
Moteur	à induction monophasé
Vitesse de rotation de la vis	63-75 tours./min.
Sécurité	250V 5A 50T
Certification	CE

Instructions pour l'extraction de jus

1. Avant de commencer l'extraction de jus, épluchez les fruits ou légumes à peau épaisse (oranges, bananes, ananas, etc.). Lavez les autres ingrédients. Il n'est pas nécessaire d'éplucher par ex. les pommes, tomates ni les kiwis.
2. Coupez les fruits et légumes en morceaux (environ 5 cm).
3. Mettez l'extracteur de jus en marche en mettant le commutateur en position ON et laissez le fonctionner tout au long du processus d'extraction jusqu'à ce que tout le jus soit préssé.
4. Si l'extracteur est engorgé à tel point que la pulpe cesse de sortir ou si un objet vous tombe dans le goulot de remplissage, arrêtez le (en mettant le commutateur dans la position neutre) et attendez que la vis s'arrête complètement. Mettez ensuite le commutateur en position REV. La marche arrière dégagera la matière accumulée et aidera éventuellement à enlever l'objet tombé. Après avoir dégagé la chambre d'extraction ou après avoir sorti l'objet tombé, mettez le commutateur en position ON. Continuez l'opération d'extraction.

   Attention! Lorsque le commutateur passe directement de la position REV en position ON, le moteur continuera à fonctionner en sens inverse. Par conséquent, il est nécessaire de régler le commutateur d'abord sur la position neutre, attendre jusqu'à ce que la vis s'arrête complètement, et ne mettre qu'ensuite le commutateur en postion ON.
5. Si l'extracteur commence à vibrer pendant le processus d'extraction,arrêtez le, démontez et enlevez la matière accumulée. Ensuite remontez l'extracteur et continuez le processus d'extraction.
6. Après l'introduction d'un dernier morceau dans le goulot de remplissage, laissez l'extracteur fonctionner encore quelques secondes pour extraire même les dernières goutes de jus.
7. Arrêtez l'extracteur.
8. Nettoyez soigneusement l'intérieur de l'extracteur après chaque utilisation.
9. Ne laissez jamais fonctionner l'extracteur plus de 30 minutes sans discontinuer.

Nettoyage de l'extracteur

Lavez la vis et les autres pièces d'extraction de jus à l'eau chaude contenant du savon ou un produit détergent et rincez abondamment. Ne mettez jamais les pièces de l'extracteur de jus dans le lave-vaisselle.

Ne mettez jamais le bloc moteur de l'extracteur de jus dans l'eau, frottez le seulement avec un chiffon humide.

Assemblage de l'extracteur de jus

Etape 1

Installez le tambour sur le bloc moteur de l'extracteur de jus et verrouiller en tournant le loquet de sécurité environ de 60° dans le sens des aiguilles d'une montre.

Etape 2

Extraction de jus des fruits et légumes

1) L'extraction de jus des ingrédients fermes (racines tendres, pommes, légumes feuilles, ...)

Introduisez la vis dans le tambour et insérez le tamis fin.

2) L'extraction de jus des ingrédients mous (oranges, ananas, ...)

Introduisez la vis dans la chambre d'extraction, insérez insuite le tamis grossier.

Après l'insertion du tamis (fin ou grossier), installez le capuchon à l'extrémité du tambour et verrouillez le en tournant dans le sens inverse des aiguilles d'une montre jusqu'à ce que vous entendiez un léger "clic". L'extracteur est prêt à l'extraction de jus.

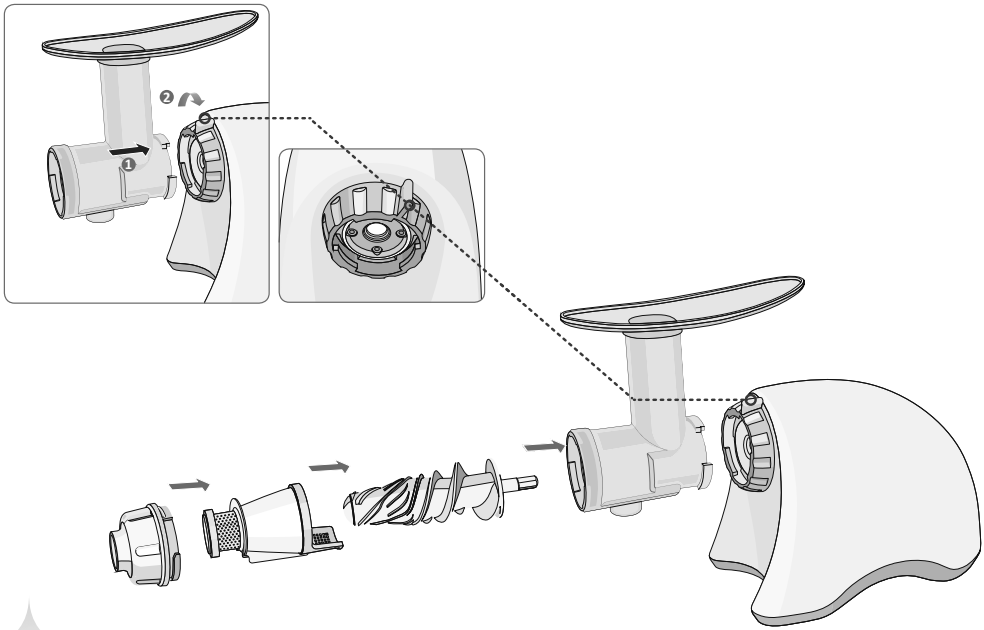

Préparation Alimentaire

Pendant l'opération de préparation alimentaire procédez de manière suivante:

Introduisez la vis dans la chambre d'extraction et insérez ensuite le fourreau d'homogénéisation (à la place du tamis).

Selon la nature du produit traité choisissez l'embout approprié (à nouilles ou à glace et beurre de noix, pour un choix correct voir les chapitres suivants relatifs au traitement des aliments) et introduisez le par l'arrière du capuchon.

Installez le capuchon avec l'embout inséré sur l'extrémité du tambour et verrouiller en tournant dans le sens inverse des aiguilles d'une montre jusqu'à ce qu'un léger clic se produise.

Si vous voulez confectionner des pâtes, sorbets, glaces, beurre d'arachide, plats pour bébés, lait d'amandes ou moudre le café , vous trouverez les procédés détaillés dans les chapitres suivants.

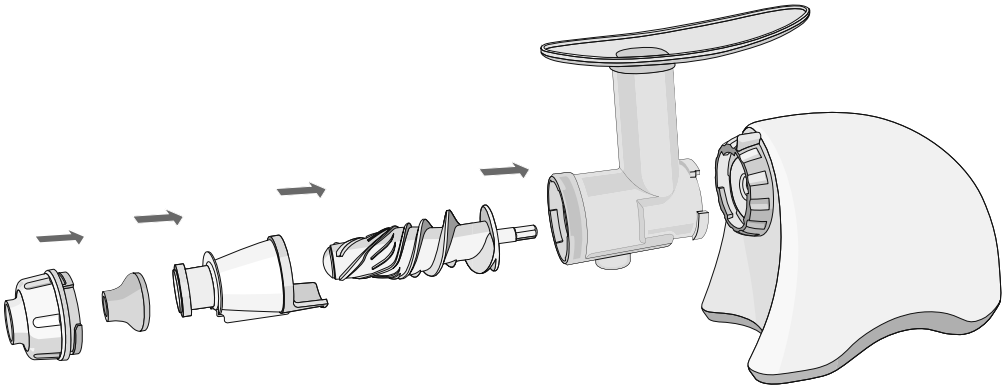

Etape 3

Pendant le processus d'extraction de jus placez le bol à pulpe sous la bouche de sortie utilisez également les deux récipients quand vous utilisez les fonctions non extractives de la machine. Certains aliments sont plus juteux et le jus peut sortir par la bouche de sortie de la pulpe même pendant l'homogénéisation. Branchez ensuite l'appareil sur une prise de courant.

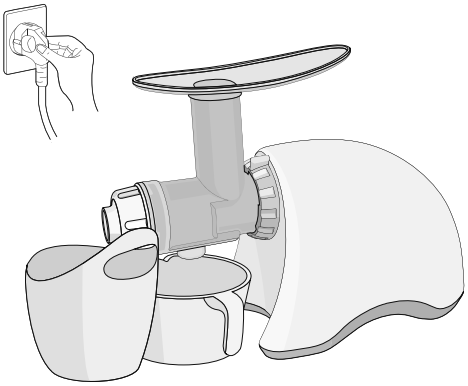

Fonction extracteur de jus

Etape 4

Appuyez sur le bouton poussoir ON. Introduisez plusieurs morceaux de fruits ou de légumes dans le goulot de remplissage. A l'aide du possoir presser légérement les morceaux dans le goulot. Continuez de la même manière jusqu'à ce que le jus soit extrait de tous les ingrédients.

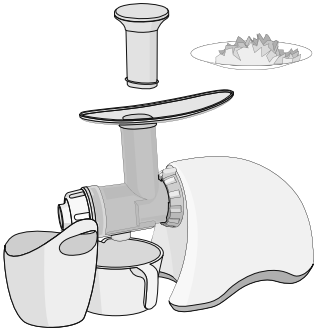

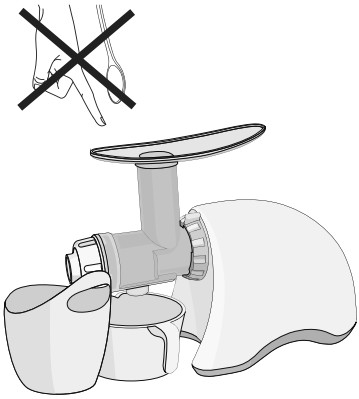

Etape 5

N'introduisez JAMAIS d'objets ou d'ustensiles en métal ou en bois dans le goulot de remplissage. Si le goulot de remplissage se bouche ou si la vis s'arrête pendant le processus d'extraction, appuyez plusieurs fois sur le bouton poussoir de la marche arrière. Continuer ensuite le processus d'extraction. Pour pousser les morceaux utiliser uniquement le poussoir d'origine.

Etape 6

Mettez à l'arrêt l'extracteur avant tout opération de changement d'embout ou d'accessoire. Ne démontez pas l'appareil avant que toutes les parties mobiles ne soient arrêtées. Tournez le loquet rotatif dans le sens des aiguilles d'une montre, séparez le tambour avec l'entonnoir du bloc moteur et sortez la vis de pressage. Lavez toutes les pièces à l'eau savonneuse ou contenant un produit détergent. Ne pas laver les pièces de l'extracteur de jus dans le lave-vaisselle.

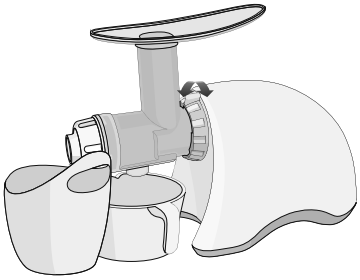

Etape 7

Ne JAMAIS laisser l'extracteur en marche plus de 30 minutes sans discontinuer.

Choisir le bon tamis

Ingrédients	Tamis
Oranges, poires, raisins, fraises, kiwis, tomates, avocats, aloe, etc.	Tamis grossier pour extraction de jus
Chou-fleurs, radis, betteraves, épinards; carottes, pommes, patates douces, germes de blé et autres légumes feuilles ou racines tendres.	Tamis fin pour extraction de jus
Pâtes, sorbet, glace, beurre de noix, aliments pour bébés, grains de café (moulage), riz ou haricots trempés	Fourreau d'homogénéisation

Conseils et astuces

- Soyez particulièrement attentif lors de l'extraction de jus des ingrédients suivants:
  - Fruits à noyaux durs tels que les prunes, pêches, abricots doivent être dénoyautés avant d'être introduits dans l'extracteur à jus.
  - Les ingrédients à teneur élevée en fibres (persil, céleri, etc.) doivent être coupés en morceaux de 3-4 cm et insérés dans le goulot de remplissage progressivement.
  - Ne pas insérer dans l'extracteur à jus les graines de sésame et autres graines oléagineuses, poivre chinois et autres ingrédients dont on ne peut pas extraire de jus.
  - Ne pas extraire de jus des fruits conservés dans l'alcool, dans du miel ou dans du sucre. Cela pourrait endommager ou entraîner une défaillance de l'extracteur de jus.

- Les fruits congelés ou les fruits secs conservés dans le réfrigérateur pendant plus longtemps peuvent contenir moins de jus et l'on ne pourra peut être pas en extraire de jus du tout.
- Ne tentez pas de repasser la pulpe obtenue lors de l'extraction encore une fois dans l'appareil. A l'exception de fruits mous qui peuvent passer dans l'extracteur de jus deux fois.
- Ne pas utilisez l'appareil pour moudre le blé. Cela risque d'endommager ou d'entraîner une défaillance de l'appareil.
- Nous vous recommandons de consommer le jus frais immédiatement après l'extraction.
- Ne pas utiliser l'extracteur de fruits plus de 30 minutes sans discontinuer. Cela risque d'entraîner une surchauffe du moteur et endommager l'appareil.
- En raison de la formation de dépôts, il est nécessaire de temps en temps de nettoyer les pièces de l'extracteur à fond. Immergez les pièces pendant 30 minutes dans un produit chloré (eau de javel) non dilué destiné au nettoyage des piscines ou des puits ou dans un produit destiné au nettoyage des extracteurs de jus. Rincez à l'eau courante et nettoyez les éventuels dépôts avec une éponge. Ne jamais immerger le bloc moteur ni dans un produit de nettoyage ni dans un autre liquide, frottez seulement avec un chiffon humide.

Résolution des problèmes

Avant de vous adresser au fabricant ou au centre de réparation agrée lisez les conseils pratiques ci-dessous pour résoudre certains problèmes techniques. Si vous avez besoin de faire réparer l'appareil ou de vous procurer des pièces de rechange après le délai de garantie, préparez en premier lieu le numéro de fabrication de votre appareil.

L'EXTRACTEUR DE JUS NE DEMARRE PAS

- Vérifier que la fiche est correctement introduite dans la prise.
- Si l'extracteur ne marche toujours pas, adressez-vous au service clients de votre vendeur.

L'EXTRACTEUR DE JUS A CESSE DE FONCTIONNER PENDANT LE PROCCESSUS D'EXTRACTION.

- Laissez l'extracteur refroidir pendant 60 minutes. La durée maximale recommandée de fonctionnement (30 minutes) était peut être dépassée.
- Si vous n'avez pas réussi à résoudre le problème, adressez-vous au service clients de votre vendeur.

DE PETITES RAYURES SONT PRESENTES SUR LA VIS

- Les petites rayures sont tout à fait courantes, vous n'avez pas à vous inquiéter à cause de leur présence. Elles sont dues à l'utilisation courante de l'extracteur de jus.

LE JUS FUIT LE LONG DE L'ARBRE DE LA VIS SUR LE BLOC MOTEUR

- Vérifier si la dose d'ingrédients dans la chambre d'extraction n'est pas trop grande.
- Si la dose d'ingrédients est trop grande, il peut arriver que l'extracteur soit engorgé et le jus pénètre dans le verrou rotatif destiné à maintenir la chambre d'extraction.
- N'essayez pas de traitez un maximum d'ingrédients à la fois. Introduisez de préférence de petites doses règulièrement.

Les pénétrations de jus fréquentes peuvent rendre difficile la rotation du loquet de sécurité destiné à maintenir la chambre d'extraction. Dans ce cas, il est nécessaire de démonter le mécanisme de verrouillage en désserrant quatre vis et d'enlever les dépots de jus sec.

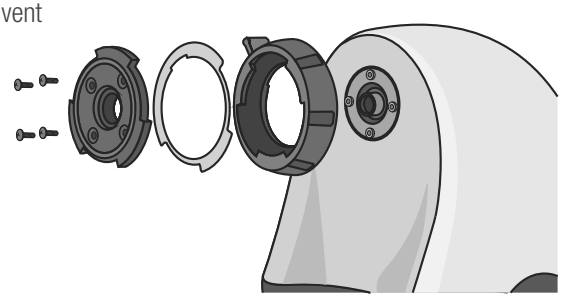

LORS DU FONCTIONNEMENT LES VIBRATIONS DE LA CHAMBRE D'EXTRACTION SE PRODUISENT

- Les vibrations légéres de la vis de pressage de l'extracteur de jus sont courantes. Elles sont dues à la vitesse de rotation du moteur et il ne s'agit pas de défaillance de l'extracteur de jus. Si l' on travail les ingrédients fermes (par ex. carottes, pommes de terre, betteraves, persil, etc.) les vibrations peuvent être plus prononcées que lors de l'extraction de jus des fruits et légumes mous.

Sanra
PRODUCTS®